

Manual del Usuario ES

WDI 40841 W SP

www.teka.com

CARTA DE AGRADECIMIENTO

Gracias por elegir TEKA ! Antes de usar su nuevo producto TEKA , lea detenidamente este manual para asegurarse de que conoce cómo operar las características y funciones que su nuevo electrodoméstico ofrece de manera segura.

CONTENIDO

CARTA DE AGRADECIMIENTO 01
INSTRUCCIONES DE SEGURIDAD 02
ESPECIFICACIONES 06
DESCRIPCIÓN DEL PRODUCTO 07
GUÍA DE INICIO RÁPIDO 08
INSTALACIÓN DEL PRODUCTO 11
INSTRUCCIONES DE OPERACIÓN 15
LIMPIEZA Y MANTENIMIENTO 29
RESOLUCIÓN DE PROBLEMAS 33
ELIMINACIÓN Y RECICLAJE 34
INSTALACIÓN INCORPORADA 35



¡PRECAUCIÓN: ¡SUPERFICIE CALIENTE!



¡PRECAUCIÓN: ¡RIESGO DE INCENDIO!



Lea todas las instrucciones y explicaciones antes de usar. Siga las instrucciones cuidadosamente.
Mantenga las instrucciones de operación a mano para un uso posterior. Si el electrodoméstico se vende o se traspasa, asegúrese de que el nuevo propietario siempre reciba estas instrucciones de operación.

INSTRUCCIONES DE SEGURIDAD

Uso Previsto

El producto está destinado únicamente para uso doméstico y para textiles en cantidades domésticas adecuadas para el lavado . Este electrodoméstico es solo para uso en interiores y no está destinado para uso incorporado . Utilizar únicamente de acuerdo con estas instrucciones . El electrodoméstico no está destinado para uso comercial.
Cualquier otro uso se considera como uso indebido. El productor no se hace responsable de los daños o lesiones que puedan resultar de ello.
Este electrodoméstico está destinado a ser utilizado en aplicaciones domésticas y similares, tales como:
- Áreas de cocina para el personal en tiendas, oficinas y otros entornos laborales;
- Casas de campo;
- Por clientes en hoteles, moteles y otros entornos de tipo residencial;
- Entornos de tipo bed and breakfast;
- Áreas de uso comunitario en edificios de apartamentos.

Explicación de los Símbolos



PELIGRO
Este símbolo indica que hay peligros para la vida y la salud de las personas debido a gas extremadamente inflamable.



ADVERTENCIA DE TENSIÓN ELÉCTRICA
Este símbolo indica que hay un peligro para la vida y la salud de las personas debido a la tensión eléctrica.



ADVERTENCIA
La palabra de señal indica un peligro con un nivel medio de riesgo que, si no se evita, puede resultar en la muerte o lesiones graves.



PRECAUCIÓN
La palabra de señal indica un peligro con un bajo grado de riesgo que, si no se evita, puede resultar en lesiones leves o moderadas.



NOTA
La palabra de señal indica información importante (por ejemplo, daños a la propiedad), pero no peligro.



OBSERVAR LAS INSTRUCCIONES
Este símbolo indica que un técnico de servicio debe operar y mantener este electrodoméstico únicamente de acuerdo con las instrucciones de funcionamiento.

Por favor, lea la siguiente información de seguridad detenidamente y sígala estrictamente para minimizar el riesgo de incendio o explosión, descarga eléctrica y para prevenir daños a la propiedad, lesiones personales o pérdida de vidas. No seguir estas instrucciones anulará cualquier garantía.
Este electrodoméstico no está destinado para ser utilizado por personas (incluidos niños) con capacidades físicas, sensoriales o mentales reducidas, o falta de experiencia y conocimiento, a menos que hayan recibido supervisión o instrucciones sobre el uso del electrodoméstico por parte de una persona responsable de su seguridad.

⚠ ADVERTENCIA: Peligro de descarga eléctrica

- Si el cable de alimentación está dañado, debe ser reemplazado por el fabricante, suagente de servicio o personas igualmente calificadas para evitar un peligro.
- Si la máquina está dañada, no debe ser operada a menos que sea reparada porel fabricante, su agente de servicio o personas igualmente calificadas.
- ¡Riesgo de descarga eléctrica!
- El electrodoméstico puede ser utilizado por niños de 8 años en adelante y personas con capacidades físicas, sensoriales o mentales reducidas o falta de experiencia yconocimiento si han recibido supervisión o instrucciones sobre el uso delelectrodoméstico de manera segura y comprenden los peligros involucrados. Losniños no deben jugar con el electrodoméstico. La limpieza y el mantenimiento porparte del usuario no deben ser realizados por niños sin supervisión.
- Los niños deben ser supervisados para que no jueguen con el electrodoméstico.
- Los niños menores de 3 años deben mantenerse alejados del electrodoméstico o ser supervisados continuamente.
- Los animales y los niños pueden trepar a la máquina. Revise la máquina antes de cada operación.
- No subirse ni sentarse en el electrodoméstico.

Ubicación de Instalación y Entorno

- Todos los productos de lavado y adicionales deben mantenerse en un lugar segurofuera del alcance de los niños.
- No instalar la máquina sobre un suelo de moqueta.
- La obstrucción de las aberturas por una moqueta puede dañar la máquina.
- Mantener el electrodoméstico alejado de fuentes de calor y luz solar directa para evitar que las piezas de plástico y goma se deterioren.
- No utilizar el electrodoméstico en ambientes húmedos o habitaciones que contengan gas explosivo o cáustico. En caso de fugas de agua o salpicaduras de agua, dejar que el electrodoméstico se seque al aire libre.
- El electrodoméstico no debe instalarse detrás de una puerta con cerradura, una puerta corredera o una puerta con bisagras en el lado opuesto al de la máquina.
- No operar la máquina en habitaciones con una temperatura inferior a 5°C. Esto puede causar daños en sus piezas. Si es inevitable, asegurarse de drenar completamente elagua del electrodoméstico después de cada uso (ver “Mantenimiento - Limpieza del filtro de la bomba de desagüe”) para evitar daños causados por la congelación.
- Nunca use aerosoles o sustancias inflamables en la proximidad inmediata delelectrodoméstico.
- Esa pelusa no debe permitirse acumularse alrededor de la lavadora secadora (noaplicable para electrodomésticos destinados a ser ventilados al exterior del edificio).

Instalación

- Retire todo el material de embalaje y los pernos de transporte antes de usar el electrodoméstico. De lo contrario, podrían producirse daños graves.
- Este electrodoméstico está equipado con una sola válvula de entrada y solo se puede conectar al suministro de agua fría.
- El enchufe principal debe ser accesible después de la instalación.
- Antes de lavar la ropa por primera vez, el producto debe ser operado una vez através de todos los procedimientos sin ropa en su interior.• Antes de usar la máquina, el producto debe ser calibrado.
- No coloque objetos excesivamente pesados en el electrodoméstico, como recipientes de agua o dispositivos de calefacción.

- Los nuevos juegos de mangueras suministrados con el electrodoméstico deben ser utilizados y las mangueras antiguas no deben reutilizarse.
- Máx. Presión de agua de entrada 1 MPa. Presión de agua de entrada mínima 0.05 MPa.

Conexión Eléctrica

- Asegúrese de que el cable de suministro no esté atrapado por la máquina, o podría dañarse.
- Conecte el producto a un enchufe con toma de tierra protegido por un fusible que cumpla con los valores de la tabla de "Especificaciones técnicas". La instalación de puesta a tierra debe ser realizada por un electricista cualificado. Asegúrese de que la máquina esté instalada de acuerdo con las regulaciones locales.
- Las conexiones de agua y electricidad deben ser realizadas por un técnico cualificado de acuerdo con las instrucciones del fabricante y las regulaciones locales de seguridad.

⚠ ADVERTENCIA:

- No utilice múltiples enchufes o cables de extensión.
- El electrodoméstico no debe tener un dispositivo de conmutación externo como untemporizador o estar conectado a un circuito que se encienda y apague regularmente.
- No desconecte el enchufe de la toma de corriente si hay gas inflamable alrededor.
- Nunca desconecte el enchufe con las manos mojadas.
- Siempre tire del enchufe, no del cable.
- Siempre desenchufe el electrodoméstico si no se está utilizando.

Conexiones de Agua

- Revise las conexiones de los tubos de entrada de agua, el grifo de agua y la manguera de salida en busca de posibles problemas debido a cambios en la presión del agua. Si las conexiones se aflojan o tienen fugas, cierre la llave de agua y hágala reparar.
- No utilice el electrodoméstico antes de que las tuberías y mangueras esténinstaladas correctamente por personas cualificadas.
- La puerta de cristal puede calentarse mucho durante el funcionamiento. Mantenga a los niños y mascotas alejados de la máquina mientras está en funcionamiento.
- Las mangueras de entrada y salida de agua deben instalarse de forma segura y permanecer sin daños.
- De lo contrario, puede producirse una fuga de agua.
- No retire el filtro de la bomba de desagüe mientras aún haya agua en el electrodoméstico. Grandes cantidades de agua pueden filtrarse, y existe un riesgo de quemaduras debido al agua caliente.

Operación y Mantenimiento

⚠ ADVERTENCIA:

- Nunca detenga la máquina antes de que finalice el ciclo de secado a menos que todos los artículos se retiren rápidamente y se dispersen para que el calor pueda disiparse.
- La máquina no debe usarse si se han utilizado productos químicos industriales para la limpieza. Riesgo de explosión.

- Nunca use solventes inflamables, explosivos o tóxicos. No use gasolina y alcohol, etc. como detergentes. Solo seleccione detergentes que sean adecuados para lavadoras automáticas.
- Asegúrese de que todos los bolsillos estén vacíos. Objetos afilados y rígidos como monedas, broches, clavos, tornillos, piedras, etc. pueden causar daños graves a esta máquina.
- Quite todos los objetos de los bolsillos, como encendedores y cerillas, antes deusar el electrodoméstico.
- Enjuague a fondo los artículos que hayan sido lavados a mano.
- No seque artículos sin lavar en el electrodoméstico.
- Los artículos que hayan sido manchados con sustancias como aceite de cocina, acetona, alcohol, gasolina, queroseno, quitamanchas, trementina, cera y removedores de cera deben lavarse en caliente con una cantidad extra de detergente antes de secarse en el electrodoméstico.
- Los artículos que contienen espuma de goma (espuma de látex), gorros de ducha,textiles impermeables, artículos con respaldo de goma y ropa o almohadas conalmohadillas de espuma de goma no deben secarse en la máquina.
- Los suavizantes de telas u productos similares deben usarse según serecomienda en sus instrucciones.
- Nunca intentes abrir la puerta con fuerza.
- La puerta se desbloqueará poco después de que termine un ciclo.
- Por favor, no cierres la puerta con fuerza excesiva. Si te resulta difícil cerrar la puerta,por favor verifica si la ropa está correctamente insertada y distribuida.
- Siempre desenchufa el electrodoméstico y cierra la llave de agua antes delimpiarlo y darle mantenimiento, y después de cada uso.
- Nunca viertas agua sobre el electrodoméstico con fines de limpieza. ¡Riesgo de descarga eléctrica!
- Las reparaciones solo deben ser realizadas por el fabricante, su agente de servicio opersonas igualmente calificadas para evitar un peligro.
- El productor no será responsable de los daños causados por la intervención depersonas no autorizadas.

Transport

- Antes del transporte:
  -Los pernos deben ser reinstalados en la máquina por una persona especializada;
  -El agua acumulada debe ser drenada de la máquina.
- Este electrodoméstico es pesado. Transportar con cuidado. Nunca sostengas ninguna parte sobresaliente de la máquina al levantarla. La puerta de la máquina no puede ser utilizada como asa.

Modelo	Capacidad de Lavado/Secado
WDI 40841 W SP	8.0/6.0kg

ESPECIFICACIONES

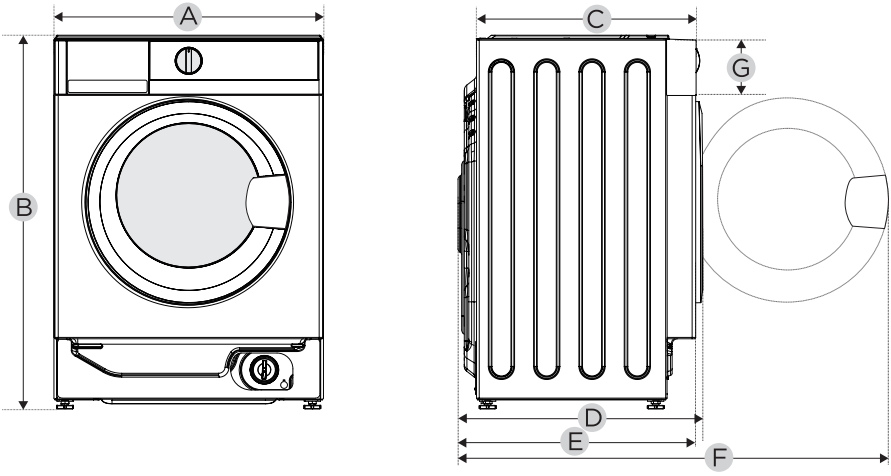

Modelo	WDI 40841 W SP
Suministro Eléctrico	220-240V~, 50Hz
Corriente MÁX.	10A
Presión de Agua Estándar	0.05MPa-1MPa
Capacidad de Lavado	8.0kg
Secado Capacidad	6.0kg
Dimensión	
A	595mm
B	825mm
C	535mm
Peso	60kg
Potencia Nominal	1900W
Potencia de Secado	1300W
Dimensión de Referencia	
D	540mm
E	521mm
F	985mm
G	135mm

DESCRIPCIÓN DEL PRODUCTO

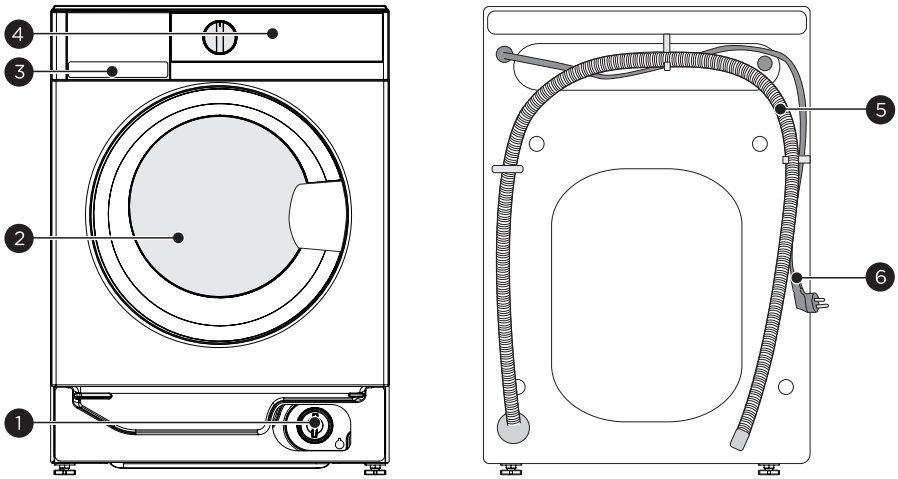

1	Solapa de servicio	4	Panel de control
2	Puerta	5	Manguera de desagüe
3	Dispensador de detergente	6	Cable de alimentación

NOTA

La imagen del producto es solo para fines ilustrativos, consulte el producto real como referencia.

Accesorios

4 x Tapas de cubierta	1 x Manguera de suministro agua fría	1 x Manual del propietario
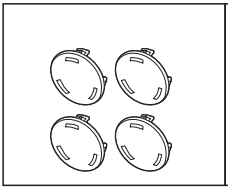		

GUÍA DE INICIO RÁPIDO

⚠ PRECAUCIÓN

- Antes de lavar, asegúrese de que la máquina esté instalada correctamente.
- Su electrodoméstico fue revisado minuciosamente antes de salir de fábrica. Para eliminar cualquier agua residual y neutralizar posibles olores, se recomienda limpiar su electrodoméstico antes del primer uso. Por esta razón, se recomienda limpiar el tambor interior ejecutando el programa “LIMPIEZA DE TAMBOR” u otro programa con una temperatura opcional Ten cuidado de no poner ropa y detergente en la máquina.

Calibración

Se recomienda calibrar la máquina para proporcionar el mejorrendimiento. El electrodoméstico es capaz de detectar la cantidad de ropa cargada.Esta función optimiza el rendimiento del producto al minimizar el consumo de energía y agua, ahorrándote dinero y tiempo. Por esta razón, serecomienda calibrar el electrodoméstico para un mejor uso.

1. Retiratodos los accesorios del tambor y cierra la puerta;
2. Inserta el enchufe principal en la toma;
3. Encienda la máquina y, en un plazo de 10 segundos, presionesimultánea y continuamente “Temp.” y “Steam” (normalmente 3segundos) hasta que se muestre “t19”.
4. Presiona ▷|| para iniciar el electrodoméstico, inicialmente se muestra “0”, y luego se muestra “***” (como “126”) para indicar la velocidad real del tambor en tiempo real. Si la máquina se calibra correctamente , se mostrará “ PAS” , de lo contrario , se mostrará “ FAL”.

1. Antes de lavar

1. Conectar

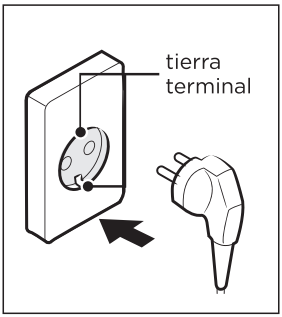

2. Abrir grifo

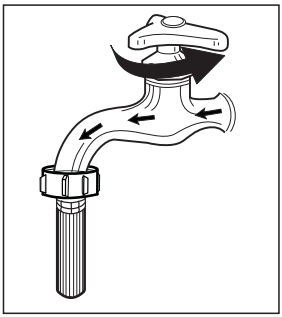

3. Cargar

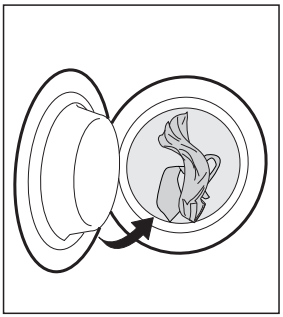

4. Cerrar puerta

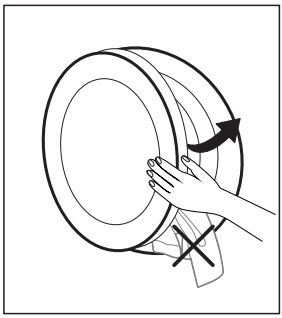

5. Agregar detergente

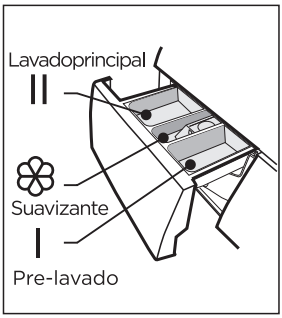

NOTA

- La imagen es solo de referencia, consulte el producto real como estándar.
- El detergente debe agregarse en el compartimento I si se selecciona la función de prelavado.
- Al cerrar la puerta, asegúrese de que su ropa no quede atrapada entre el anillo de sellado y la puerta de la máquina para evitar fugas de agua causadas por tirar y dañar el anillo de sellado durante el funcionamiento.

2. Lavado

1. Seleccionar programa

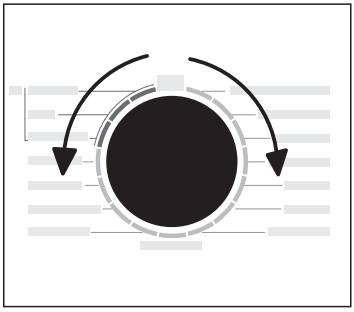

2. Seleccionar función o mantener configuraciones predeterminadas

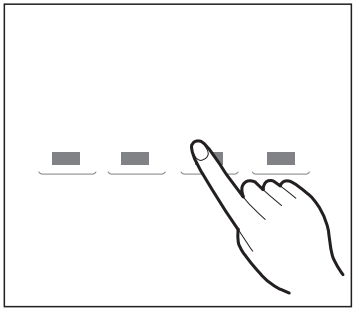

3. Presionar Inicio/Pausa para comenzar el programa

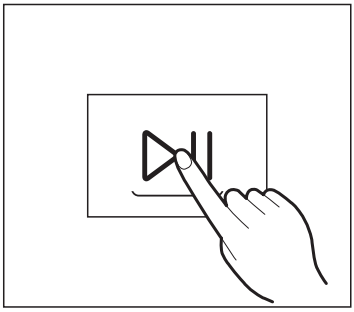

NOTA

1 : Si se selecciona predeterminado, se puede omitir el paso 2.
2: El gráfico de línea del botón de función es solo de referencia, consulte el producto real como estándar.

3. Después de lavar

Pitido del zumbador y “Fin” en la pantalla.

INSTALACIÓN DEL PRODUCTO

Herramientas Necesarias Si la Instalación la Realiza Usted Mismo (no incluidas)

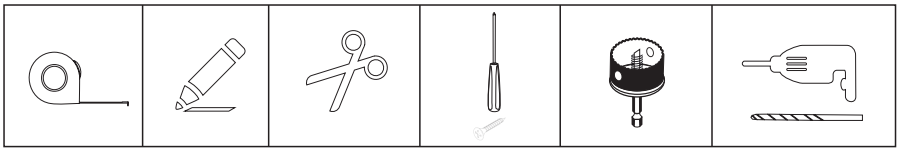

Área de Instalación

ADVERTENCIA

- ¡La estabilidad es importante para evitar que el producto se desplace!
- Asegúrese de que la máquina esté nivelada y estable.
- Asegúrese de que el producto no esté sobre el cable de alimentación.
- Asegúrese de mantener las distancias mínimas de las paredes como se muestra en la imagen.

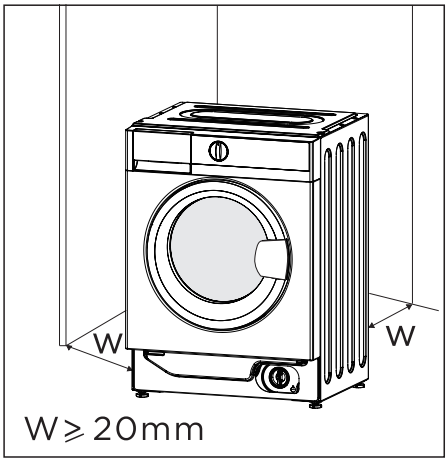

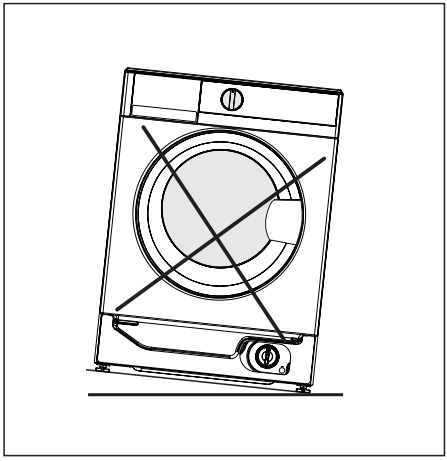

Antes de instalar la máquina, se debe seleccionar la ubicación caracterizada de la siguiente manera:

1 .Superficie rígida, seca y nivelada.
2.Evitar la luz solar directa.
3.Suficiente ventilación.
4.La temperatura ambiente es superior a 5 °C .
5.Mantenerse alejado de fuentes de calor como aparatos de gas o carbón.

Desembalaje de la máquina

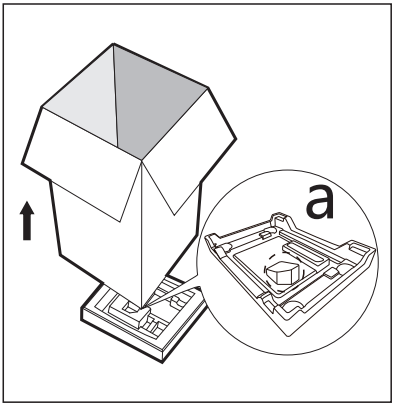

ADVERTENCIA

- El material de embalaje (por ejemplo, películas, poliestireno) puede ser peligroso para los niños.
- Existe un riesgo de asfixia ! ¡Mantenga todo el embalaje alejado de los niños.

1. Retire la caja de cartón y el embalaje de poliestireno.
2. Eleve la máquina y retire el embalaje de la base. Asegúrese de que el pequeño triángulo de espuma (a) se retire junto con el embalaje inferior. De lo contrario, coloque launidad sobre la superficie lateral y retírelo manualmente.
3. Retire la cinta que asegura el cable de alimentación y la manguera de drenaje.
4. Retire la manguera de entrada del tambor.

Retire los pernos de transporte

ADVERTENCIA

Debe quitar los pernos de transporte del lado posterior antes de usar el producto.

1. Afloje los 4 pernos de transporte con una llave inglesa.

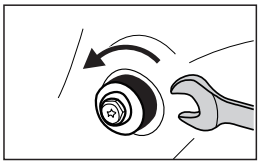

2. Retire los pernos incluidas las piezas de goma y guárdelos para uso futuro.

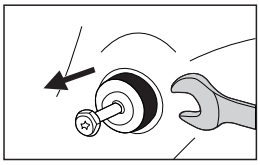

3. Cierre los agujeros usando las tapas protectoras.

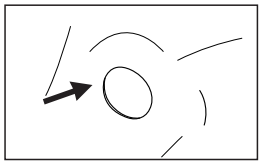

Nivelación de la máquina

ADVERTENCIA

Las tuercas de bloqueo en los cuatro pies deben estar apretadas contra la carcasa.

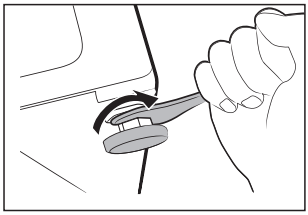

1. Afloje la tuerca de bloqueo.
2. Gire el pie hasta que toque el suelo.
3. Ajuste las patas y bloquee las tuercas con una llave inglesa.
   Asegúrese de que la máquina esté nivelada usando un nivel de burbuja.

Conecte la manguera de suministro de agua

ADVERTENCIA

Para evitar fugas o daños por agua, siga las instrucciones de este capítulo.
• No doble, aplaste o modifique la manguera de entrada de agua.

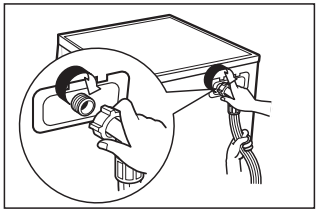

Conecte la manguera de suministro de agua a la válvula de entrada de agua y a un grifo de agua fría según se indica.

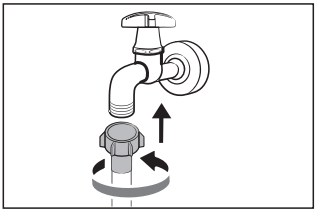

NOTA

• Conéctelo manualmente, no utilice herramientas. Compruebe si las conexiones están apretadas.

Manguera de desagüe

ADVERTENCIA

• No doble ni prolongue la manguera de desagüe.
• Coloque la manguera de desagüe correctamente, de lo contrario podría producirse daños por fugas de agua.
• No está permitido quitar la hebilla del tubo de desagüe.

Hay dos formas de colocar el extremo de la manguera de desagüe:

1.Colóquelo en la canaleta de agua.

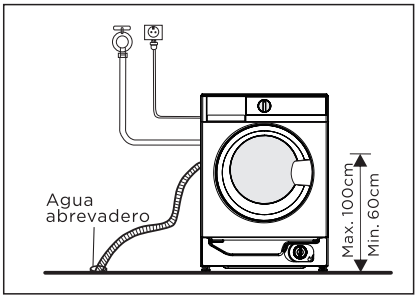

2.Conéctelo al tubo de desagüe de la canaleta.

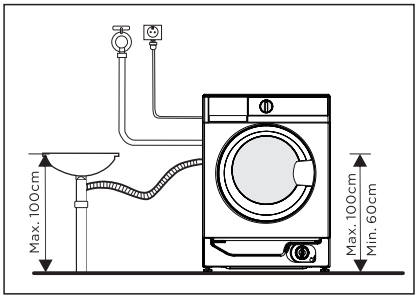

INSTRUCCIONES DE OPERACIÓN

Antes de cada lavado

- La temperatura ambiente de la máquina debe ser de 5°C a 40°C. Si se utiliza a menos de 0°C, la válvula de entrada y el sistema de drenaje pueden dañarse. Si la máquina se instala en condiciones de congelación, debe trasladarse a una temperatura ambiente normal para asegurar que la manguera de suministro de agua y la manguera de drenaje se descongelen antes de su uso.
- Por favor, revise las etiquetas de cuidado de la ropa y las instrucciones de uso del detergente antes de lavar. Use detergente no espumante o de baja espuma adecuado para la máquina de manera correcta.

1. Saque todos los artículos de los bolsillos

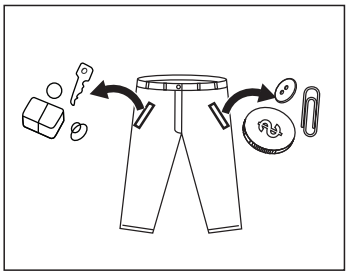

2. Clasifique la ropa según el color y el tipo de tejido

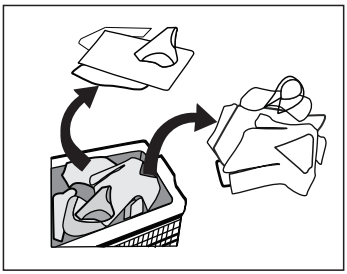

3. Atar juntos tiras textiles largas y cinturones, cerrar cremalleras y botones

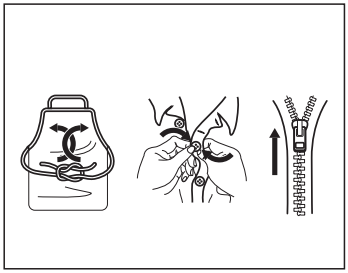

4. Coloque los artículos pequeños en una bolsa de lavandería

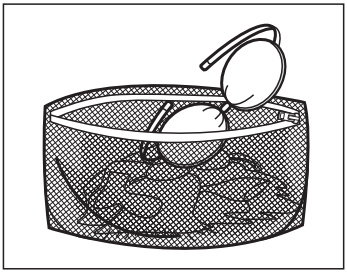

ADVERTENCIA

- Está prohibido lavar o secar ropa que contenga alguna sustancia volátil o inflamablecomo agente de limpieza, agente de limpieza en seco, quitamanchas, acetona, gasolina, queroseno, aceite de belleza, aceite de masaje, aceite animal, aceite de maquinaria,aceite de limpieza en seco, agente volátil, alcohol, trementina, cera, removedor de cera, agua de plátano, tabletas desinfectantes, resina, etc.
- Lavar prendas de ropa individuales puede crear fácilmente una gran excentricidad. Por lo tanto, es Se sugiere agregar una o dos prendas más al lavado para que el centrifugado se realice suavemente.
- No lave, centrifugue ni seque asientos, alfombrillas o ropa impermeables.

Dispensador de detergente

I Pre lavado
II Lavado principal
Suavizante
Botón de liberación para sacar el dispensador

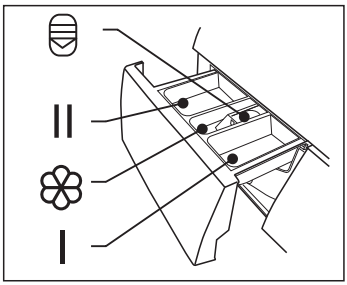

PRECAUCIÓN

- El detergente solo debe agregarse en el compartimento I después de seleccionar la función de prelavado.
- No ponga perlas de lavandería en el dispensador de detergente.
- La imagen es solo de referencia, consulte el producto real como estándar

Programa	I	II / 💧	❀
Algodón | Algodão	●	○	
Mix	●	○	
Bebé	●	○	
Rápido 15′	●	○	
1h L&S	●	○	
Secar			
Lavar&Secar	●	○	
Sintéticos	●	○	

Programa	I	II / 💧	❀
Limp. Tambor			
Centrifugar			
Volum.		●	○
Lana | Lã		●	○
Eco 40-60		●	○
Rápido 59′		●	○
20℃		●	○
Animal Pro		●	○

● Significa debe ○ Significa opcional

Recomendación de detergente

Detergente de lavado recomendado	Tipo de lavandería y textil	Ciclos de lavado	Temperatura de lavado. °C
Detergente de alta resistencia con agentes blanqueadores y abrillantadores ópticos	Ropa blanca hecha de algodón o lino resistente a la ebullición	Algodón | Algodão, Eco 40-60, Mix	40
Detergente de color sin agente blanqueador y abrillantadores ópticos	Ropa de color hecha de algodón o lino	Algodón | Algodão, Eco 40-60, Mix	40
Detergente de color o suave sin abrillantadores ópticos	Ropa de color hecha de fibras fáciles de cuidar o materiales sintéticos	20°C	20
Detergente suave para lavar	Textiles delicados, seda, viscosa	Rápido 15′	Frío
Detergente especial para lana	Lana	Lana | Lã	40

NOTA

- El detergente aglomerante o viscoso puede diluirse en agua antes de verterlo en el dispensador de detergente, para evitar que se obstruya la entrada y cause un desbordamiento de agua.
- Elija el tipo adecuado de detergente para obtener un máximo rendimiento delavado y un mínimo consumo de agua y energía.
- Para lograr el mejor resultado de limpieza, es importante una dosificación adecuada de detergente.
- Use una cantidad reducida de detergente si el tambor no está completamente lleno.
- Ajuste siempre la cantidad de detergente a la dureza del agua; si su agua del grifo es blanda, use menos detergente.
- Dosifique según lo sucia que esté su ropa, la ropa menos sucia requiere menos detergente.
- Los detergentes altamente concentrados (detergentes compactos) requieren una dosificación particularmente precisa.

Los siguientes síntomas son signos de sobredosificación de detergente:
- formación de espuma abundante
- mal resultado de lavado y enjuague

Los siguientes síntomas son signos de subdosificación de detergente:
- la ropa se vuelve gris
- acumulación de depósitos de cal en el tambor, el elemento calefactor y/o la ropa

Panel de control

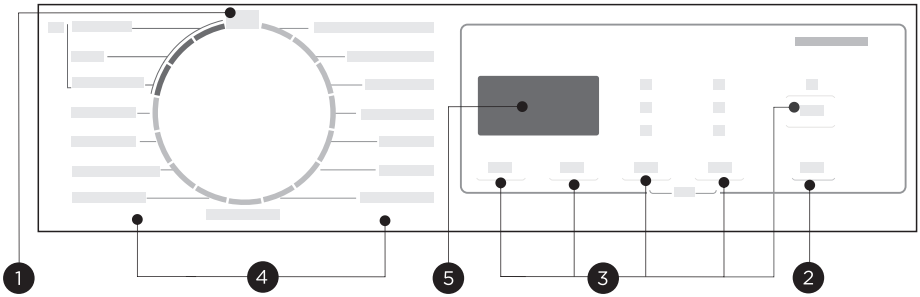

1 OFF

Apague el electrodoméstico.

2 Inicio/Pausa

Inicie o pause su programa.

3 Opción

Esto le permite seleccionar funciones adicionales.

4 Programas

Disponibles según el tipo de lavandería.

5 Display

La pantalla muestra ajustes, tiempo restante estimado, opciones y mensajes de estado.

NOTA

- El gráfico es solo de referencia, por favor consulte el producto real como estándar.

Display

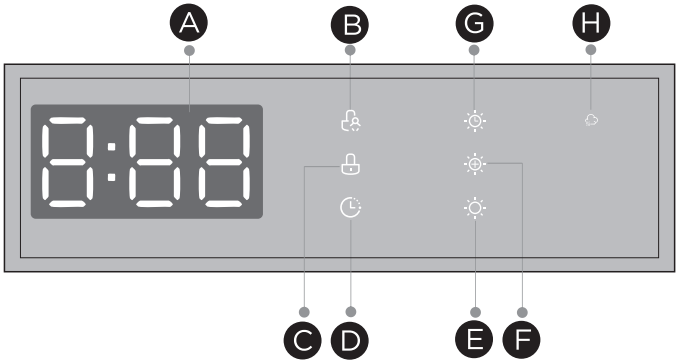

A Display	
Tiempo de Lavado 125 Centrifug 600 Fin End	Tiempo de Retraso 2H Error E30 Temp. 30
B Bloqueo Infantil	**C** Bloqueo de Puerta
D Fin Diferido	**E** Secado Normal
F Secado Extra	**G** Secado Programado
H Vapor	

Programas

Programa	Carga de Lavado/ Secado (kg)	Temp. (°C)	Tiempo Predeterminado (h:min)
	8.0/6.0		
Algodón | Algodão	8.0/6.0	40	3:39
Mix	8.0/6.0	40	1:20
Bebé	8.0/6.0	60	2:01
Rápido 15′	2.0/--	Cold	0:15
1h L&S	1.0/1.0	Cold	0:58
Secar	--/6.0	--	4:09
Lavar&Secar	6.0/6.0	40	5:16
Sintéticos	4.0/3.0	40	3:18
Limp. Tambor	--	90	1:18
Centrifugar	8.0/--	--	0:12
Volum.	8.0/--	40	1:48
Lana | Lã	2.0/--	40	1:07
Eco 40-60	8.0/--	--	3:38
Rápido 59′	4.0/--	30	0:59
20℃	4.0/--	20	1:08
Animal Pro	4.0/--	40	2:04

NOTA

- Los parámetros en esta tabla son solo para referencia del usuario. Los parámetros reales quizás sea diferente con los parámetros en la tabla mencionada anteriormente.

Programas

WDI 40841 W SP							
Ciclo	Capacidad nominal en kg	Ajuste de temperatura °C	Duración del ciclo en horas y minutos	Consumo de energía en kWh/ciclo de operación	Consumo de agua en litros/ciclo de operación	Temperatura más alta °C[1)]	Humedad residual en %/velocidad de centrifugado[2)]
Algodón | Algodão	8.0	40	3:39	0.998	71	40	60%/1400
Mix	8.0	40	1:20	0.754	71	40	65%/1000
20℃	4.0	20	1:08	0.195	44	20	65%/1000
Bebé	8.0	60	2:01	1.317	71	60	65%/1000
Rápido 15′	2.0	Cold	0:15	0.030	31	Cold	70%/800
Eco 40-60[3)]	8.0	--	3:38	0.699	61.0	35	53.9%/1351
	4.0	--	2:48	0.348	45.0	29	53.9%/1351
	2.0	--	2:48	0.186	36.0	24	53.9%/1351
Lavar&Secar[4)]	6.0	--	9:30	3.820	100.0	27	3%/1400
	3.0	--	7:00	1.955	75.0	24	3%/1400

- Los datos anteriores son solo para referencia, y los datos pueden cambiar debido a diferentes condiciones de uso reales.
- Los valores dados para programas que no sean el programa ECO 40-60 y el ciclo de Lavado y Secado son solo indicativos.
- 20°C CUIDADO+ apaz de limpiar ropa de algodón ligeramente sucia, a una temperatura nominal de 20°C, que cumple con el reglamento (EU) 2019/2023.
- En relación con EN IEC 62512:2020+A11:2020,EN 60456:2016+A11:2020
  With (EU) 2019/2014, (EU) 2019/2023, (EU) 2021/340, (EU)2021/341,
  La clase de eficiencia energética de la UE es: D
  Programa de prueba de energía: ECO 40-60. Otros como predeterminado.
  Media carga para máquina de 8.0kg: 4.0kg
  Cuarto de carga para máquina de 8.0kg: 2.0kg.
  Programa de prueba de energía: Lavar y Secar; Nivel de secado: d-3, Extra Seco. Otro como predeterminado.
  Carga seca para máquina de 8.0kg: 6.0kg, Media carga seca para máquina: 3.0kg.

Programas

1. La temperatura más alta alcanzada por la lavadora en el ciclo de lavado durante al menos 5 minutos.
2. Humedad residual después del ciclo de lavado en porcentaje de contenido de agua y la velocidad de centrifugado a la que se logró esto.
3. El programa ECO 40-60 es capaz de limpiar ropa de algodón normalmente sucia declarada lavable a 40°C o 60°C, juntas en el mismo ciclo. Este programa se utiliza para evaluar el cumplimiento con el reglamento (EU) 2019/2014, (EU) 2019/2023, (EU) 2021/340, (EU) 2021/341.
4. El programa de Lavado y Secado, ajuste de nivel de secado "d-3" Extra Seco, es capaz de limpiar ropa de algodón normalmente sucia declarada lavable a 40°C, juntas en el mismo ciclo, y secarla de tal manera que pueda ser almacenada inmediatamente en un armario. Este programa se utiliza para evaluar el cumplimiento con el reglamento (EU) 2019/2014, (EU) 2019/2023, (EU) 2021/340, (EU) 2021/341.

Los programas más eficientes en términos de consumo de energía son generalmente aquellos que funcionan a temperaturas más bajas y de mayor duración.

Cargar la máquina doméstica hasta la capacidad indicada para los respectivos programas contribuirá al ahorro de energía y agua.

El ruido y el contenido de humedad residual están influenciados por la velocidad de centrifugado: cuanto mayor sea la velocidad de centrifugado en la fase de centrifugado, mayor será el ruido y menor será el contenido de humedad residual.

⚠PRECAUCIÓN

- Si hay alguna interrupción en el suministro eléctrico mientras la máquina está en funcionamiento, una memoria especial almacena el programa seleccionado. La máquina continuará el programa cuando se restablezca el suministro eléctrico.

Programas	
Algodón | Algodão	Textiles resistentes, textiles resistentes al calor hechos de algodón o lino.
Rápido 59′	Lavar pocas prendas y no muy sucias rápidamente.
Sintéticos	Lavar artículos sintéticos, por ejemplo: camisas, abrigos, mezclas. Al lavar textiles de punto, la cantidad de detergente se debe reducir debido a su construcción de hilos sueltos y a la formación fácil de burbujas.
Bebé	Al lavar la ropa del bebé, se puede hacer que la ropa del bebé esté más limpia. y mejorar el rendimiento del enjuague para proteger la piel del bebé.
Secar	Seleccionarlo para secar la ropa. El tiempo de secado según la carga.
Mix	Carga mixta compuesta por textiles de algodón y sintéticos.
20℃	Capaz de limpiar ropa de algodón ligeramente sucia, a una temperatura nominal de 20 °C.
Animal Pro	Limpiar el pelo de mascotas y el pelaje de la ropa profundamente, restringir el crecimiento de gérmenes.
Rápido 15′ 1hr W/D	Este procedimiento se establece por defecto en Rápido 15′, presione "Seco" para cambiar a 1 h L/S.
Rápido 15′	Este procedimiento es adecuado para lavar pocas prendas y no muy sucias rápidamente.
1h L&S	Para prendas sintéticas pequeñas o camisas, la limitación decarga es de 1 kg (aproximadamente 4 camisas).
Lavar&Secar	El programa de energía estándar para lavar y secar.
Lana | Lã	Lana lavable a mano o a máquina - textiles de lana rica. Programa de lavado especialmente suave para evitar la contracción , pausas de programa más largas (los textiles descansan en el líquido de lavado).
Centrifugar	Centrifuga y drena el agua.
Eco 40-60	Capaz de limpiar ropa de algodón normalmente sucia declarada lavable a 40 °C o 60 °C, juntas en el mismo ciclo.
Limp. Tambor	Especialmente configurado en esta máquina para limpiar el tambor y el tubo. Aplica una esterilización de alta temperatura de 90 °C para que el lavado de la ropa sea más ecológico. Cuando se realiza este programa, la ropa u otro lavado no se puede añadir. Cuando se añade la cantidad adecuada de agente blanqueador de cloro, el efecto de limpieza del tambor será mejor. El cliente puede utilizar este programa regularmente según sea necesario.
Volum.	Este programa está especialmente diseñado para lavar prendas voluminosas.

NOTA

- La tabla es solo de referencia, por favor consulte el producto real como estándar.
- Cuando el programa haya finalizado, se mostrará “Fin” en la pantalla. Por favor, gire la perilla a la posición de Apagado.

Opción

Ciclo	Temperatura predeterminada(℃)	Velocidad de centrifugado predeterminada (rpm)	Funciones adicionales
		1400	
Algodón | Algodão	40	1400	
Mix	40	1000	
Bebé	60	1000	
Rápido 15′	Cold	800	
1h L&S	Cold	--	
Secar	--	1200	
Lavar&Secar	40	--	
Sintéticos	40	1200	
Limp. Tambor	90	--	
Centrifugar	--	1000	
Volum.	40	1000	
Lana | Lã	40	600	
Eco 40-60	--	--	
Rápido 59′	30	1000	
20℃	20	1000	
Animal Pro	40	1200	

NOTA

- Para la velocidad de centrifugado máxima, tiempo de programa y otros detalles del ECO 40-60 programa, por favor consulte el contenido en la página de Ficha de Producto.
- La tabla muestra qué ciclo ofrece qué opciones de ajuste.

Centrifug

Centrifug

Cuando sea necesario, la velocidad de centrifugado se puede ajustar presionando el botón de Velocidad en los siguientes pasos: 1400:0-400-600-800-1000-1200-1400

Fin Diferido

1. Selecciona un programa.
2.Presiona el botón de Fin de Retraso para elegir el tiempo de retraso 0-24H.
3.Presiona [Inicio/Pausa] para iniciar la operación de fin de retraso.



Elegir programa Ajuste de tiempo Inicio

Para cancelar la función de Fin Diferido, presione el botón "Fin Diferido" antes de iniciar el programa hasta que la pantalla muestre 0 H. Si el programa ya ha comenzado, apague el electrodoméstico y luego enciéndalo nuevamente y seleccione un nuevo programa.

TEMP.

Temp.

Cuando sea necesario, la temperatura de lavado se puede ajustar presionando el botón de temperatura en los siguientes pasos:
Frío - 20°C - 30°C- 40°C - 60°C - 90°C.

Steam Care

El vapor es aplicable para la colada diaria. El vapor puede penetrar profundamente en la fibra, lo que elimina eficazmente bacterias y gérmenes, previniendo olores y protegiendo su salud.

Silenciar el zumbador



Elija el programa. Presione el botón [Velocidad] durante 3 segundos, el zumbador se silenciará.

Para activar la función de zumbador, presione el botón nuevamente durante 3 segundos. La configuración se mantendrá hasta el próximo reinicio.

PRECAUCIÓN

- Después de silenciar la función del zumbador, los sonidos no se activarán más

NOTA

Contador de uso

1. Desconecte el equipo durante 10 segundos y vuelva a conectarlo.
2.Encienda y, en un plazo de 10 segundos, presione "Velocidad" y "Vapor" en el panel de control simultáneamente y de forma continua durante unos 5 segundos hasta que la pantalla del dispositivo muestre dígitos: el valor puede indicar las veces que se ha utilizado el equipo.
3.Repita el paso 1 nuevamente y el cliente puede volver a la operación normal.

Bloqueo Infantil
Para evitar operaciones incorrectas por parte de los niños.



Presione [Fin con Retraso] y [Seco] simultáneamente durante 3 seg. hasta que suene el zumbador. El indicador de bloqueo infantil se enciende.

PRECAUCIÓN

Cuando se activa el Bloqueo Infantil, la pantalla mostrará alternativamente “Bl” y eltiempo restante.
Presionar cualquier otro botón hará que el indicador de Bloqueo Infantil parpadee. Cuando el programa finaliza, “Bl” y “Fin” se alternarán en la pantalla.

El Bloqueo Infantil desactiva la función de todos los botones excepto el botón de Bloqueo Infantil. ¡Solo la presión simultánea de los dos botones puede desactivar el Bloqueo Infantil! ¡Desactive el Bloqueo Infantil antes de seleccionar un nuevo programa!

Secado

Presione el botón de Seco continuamente para elegir el nivel de secado:
Secado Normal / Secado Extra / Secado Programado.

- Secado Normal(d-2):La ropa está lista para guardarse en el armario.
- Secado Extra(d-3):La ropa está completamente seca y lista para usarse directamente.
- Secado Programado:Secado de su ropa y finalización dentro del tiempo indicado.

(30/60/90/120/180 minutes)

NOTA

- Consejos de secado
- En el programa "SOLO SECADO", puede tocar el botón de SECADO para cambiar la duración del secado (30 min, 60 min, 90 min, 120 min, 180 min), adecuado para diferentes cargas. Este programa contiene 10 minutos de tiempo de deshidratación predeterminado, por lo que el tiempo de visualización real es de 40min, 70min, 100min, 130min, 190min.
  - La ropa podría secarse después del centrifugado
  - Para garantizar la calidad del secado de los textiles, por favor clasifíquelossegún sus tipos y la temperatura de secado.
  - Los sintéticos deben ajustarse al tiempo de secado adecuado.
  - Si desea planchar la ropa después del secado, por favor déjela reposar un rato.
- Ropa no adecuada para secado
  - Artículos particularmente delicados como cortinas sintéticas, lana y seda, ropa con inserciones metálicas, medias de nylon, prendas voluminosas como anoraks,colchas, edredones, sacos de dormir y fundas nórdicas no deben secarse.
  - La ropa acolchada con espuma de goma o materiales similares a laespuma de goma no debe secarse en máquina.
  - Los tejidos que contienen residuos de lociones fijadoras, lacas para elcabello, disolventes de uñas u soluciones similares no deben secarse enmáquina para evitar la formación de vapores nocivos.

Ficha de producto

Nombre o marca comercial del proveedor([a]),([d]):

Dirección del proveedor([a]),([d]):

Identificador del modelo([a]): WDI 40841 W SP

Parámetros generales del producto:

Parámetro	Valor		Parámetro	Valor	
Capacidad nominal (kg)	Clasificado capacidad([c])	6.0	Dimensiones en cm([a]),([d])	Altura	83
	Clasificado lavado capacidad([b])	8.0		Ancho	60
				Profundidad	54
Índice de eficiencia energética	EEI_W([b])	46.6	Clase de eficiencia energética	EEI_W([b])	A
	EEI_{WD}([c])	66.9		EEI_{WD}([c])	D
Índice de eficiencia de lavado	I_W([b])	1.031	Efectividad de enjuague (g/kg de textil seco)	I_R([b])	5.0
	J_W([c])	1.031		J_R ([c])	5.0
Consumo de energía en kWh por kg por ciclo, para el ciclo de lavado de la lavadora-secadora doméstica, utilizando el programa eco 40-60 en una combinación de cargas completas y parciales. El consumo real de energía dependerá de cómo se utilice el electrodoméstico	0.424		Consumo de energía en kWh por kg por ciclo, para el ciclo de lavado y secado de la lavadora-secadora doméstica en una combinación de cargas completas y medias. El consumo real de energía dependerá de cómo se utilice el electrodoméstico.	3.074	
Consumo de agua en litros por ciclo, para el programa eco 40-6 0 en una combinación de cargas completas y parciales. El consumo real de agua dependerá de cómo se utilice el electrodoméstico y de la dureza del agua	48		Consumo de agua en litros por ciclo, para el ciclo de lavado y secado de la lavadora-secadora doméstica en una combinación de cargas completas y medias. El consumo real de agua dependerá de cómo se utilice el electrodoméstico y de la dureza del agua	90	
Temperatura máxima interior del textil tratado ([b])(℃)	Rated washing capacity	35	Temperatura máxima dentro del textil tratado (°C) para el ciclo de lavado de la lavadora-secadora doméstica, utilizando el ciclo de lavado y secado	Capacidad nominal	27
	Half	29		Mitad	24
	Quarter	24			
Velocidad de centrifugado (rpm)([b])	Rated washing capacity	1351	Humedad restante ponderada contenido (%)([b])	53.9	
	Half	1351			
	Quarter	1351			
Programa Eco 40-60 duración (h:min)	Rated washing capacity	3:38	Clase de eficiencia de centrifugado ([b])	B ([d])	
	Half	2:48			
	Quarter	2:48			
Emisiones de ruido acústico aéreo durante la fase de centrifugado para el ciclo de lavado eco 40-60 a la capacidad de lavado nominal (dB(A) re 1 pW)	72		Duración del ciclo de lavado y secado (h:min)	Capacidad nominal	9:30
				Mitad	7:00
Tipo	built-in		Emisión de ruido acústico aéreo categoría para la fase de centrifugado del programa eco 40-60 a la capacidad de lavado nominal	A ([e])	
Modo de apagado (W) (si corresponde)	0.50		Modo de espera (W) (si corresponde)	0.50	
Inicio diferido (W) (si corresponde)	4.00		Modo de espera en red (W) (si corresponde)	N/A	

Duración mínima de la garantía ofrecida por el proveedor ([a]),([d]):

Este producto ha sido diseñado para liberar iones de plata durante el ciclo de lavado	NO

Información adicional:

Enlace web al sitio web del proveedor, donde se encuentra la información en el punto 9 del Anexo II del Reglamento de la Comisión (EU)2019/2023 is found:

(a) este elemento no se considerará relevante para los fines del Artículo 2(6) del Reglamento (EU) 2017/1369.
(b) para el programa eco 40-60.
(c) para el ciclo de lavado y secado. Nivel de secado: d-3, Extra Seco.
(d) los cambios en este elemento no se considerarán relevantes a los efectos del párrafo 4 del Artículo 4 del Reglamento (EU) 2017/1369.
(e) si la base de datos del producto genera automáticamente el contenido definitivo de esta celda, el proveedor no deberá introducir estos datos.

1) El consumo real de energía dependerá de cómo se utilice el electrodoméstico.
2) El consumo real de agua dependerá de cómo se utilice el electrodoméstico y de la dureza del agua.
3) Entrega de las piezas de repuesto en un plazo de 15 días laborablesdespués de haber recibido el pedido.

Hoja de datos del producto relativa a (UE) 2 (EU) 2019/2014, (EU) 2019/2023, (EU) 2021/340, (EU) 2021/341.

La hoja de datos del producto para su electrodoméstico se puede encontrar en línea. Vaya a https://eprel.ec.europa.eu e introduzca el identificador de modelo de su electrodoméstico para descargar la hoja de datos. La identificación del modelo de su electrodoméstico se puede encontrar en la sección de especificaciones técnicas.

LIMPIEZA Y MANTENIMIENTO

Limpieza y cuidado

ADVERTENCIA

- Siempre desenchufe el electrodoméstico y cierre el grifo de agua antes de la limpieza y el mantenimiento.

Limpieza del gabinete

El mantenimiento adecuado de la máquina puede extender su vida útil. La superficie se puede limpiar con detergentes neutros no abrasivos diluidos cuando sea necesario. Si hay algún derrame de agua, use una toalla para secarlo inmediatamente.
Nunca use objetos afilados para limpiar el electrodoméstico.

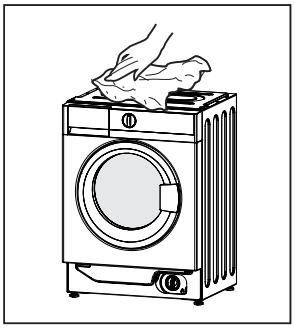

RECAUCIÓN

- Nunca utilice agentes abrasivos o cáusticos, como ácidos fórmicos o sus disolventes diluidos, o sustancias similares, como alcohol o productos químicos.

Limpieza del tambor

Cualquier mancha de óxido dejada dentro del tambor por artículos de metal debe ser eliminada inmediatamente usando detergentes sin cloro. ¡Nunca use lana de acero para limpiar el tambor!

NOTA

- Mantenga cualquier ropa alejada de la máquina mientras limpia el tambor.

Limpiando el sello de la puerta y el cristal

Limpie el cristal y el sello después de cada lavado para eliminar pelusas y manchas. Si se acumula pelusa, puede causar fugas.
Quite cualquier moneda, botón y otros objetos del sello después de cada lavado.
Limpie el sello de la puerta y el cristal cada vez que la máquina se ejecute 60 veces (aparece C2 en el panel de control) para garantizar el funcionamiento normal del electrodoméstico.

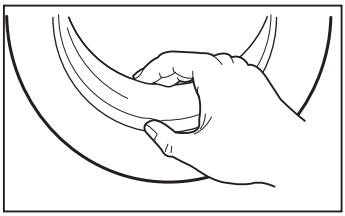

Limpiando el Filtro de Entrada

NOTA

- La disminución del flujo de agua es una señal de que el filtro necesita ser limpiado.

1. Cierre la llave y retire la manguera de suministro de agua de la misma.

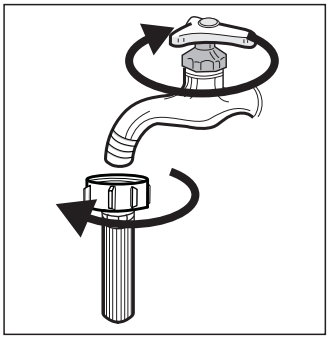

2. Limpie el filtro con un cepillo.

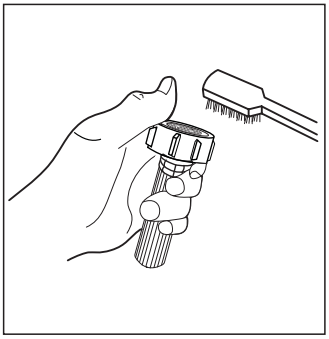

3. Desenrosque la manguera de suministro de agua desde la parte trasera de la máquina.Saque el filtro con unosalicates de punta larga.



4. Utilice un cepillo para limpiar el filtro.



5. Vuelva a instalar el filtro en la entrada de agua y vuelva a conectar la manguera de suministro de agua.

6. Limpie el filtro de entrada cada 60 veces que la máquina funcione (aparecerá C2 en el panel de control) para asegurar el funcionamiento normal del electrodoméstico.

Limpiando el Dispensador de Detergente

- Presione hacia abajo el liberador [ ] en la tapa del suavizante y saque el cajón del dispensador del hueco.
- Levante la tapa del suavizante del cajón dispensador y lave ambos elementos con agua.
- Limpie el interior del hueco con un cepillo.
- Restaurar la tapa del suavizante y empujar el cajón de nuevo en el hueco.

1. Presione el botón de liberación y retire el cajón del dispensador

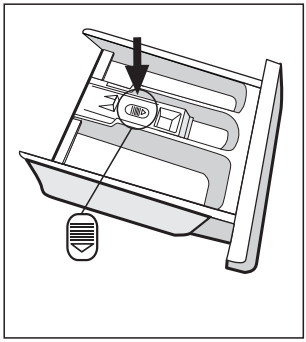

2. Limpie el cajón del dispensador y la tapa del suavizante bajo el agua

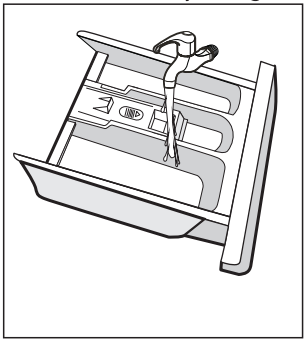

3. Limpie la cavidad con un cepillo suave

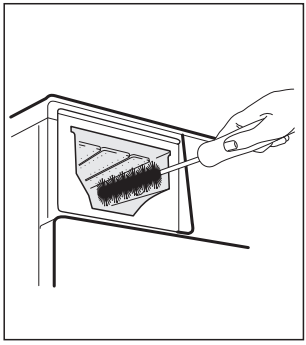

4. Inserte el cajón del dispensador

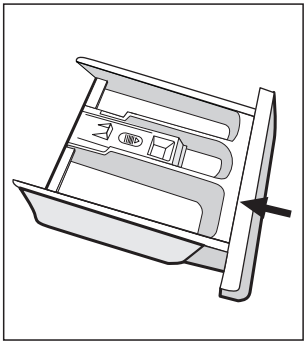

NOTA

- No utilice agentes abrasivos o cáusticos para limpiar las piezas de plástico.
- Limpie el dispensador de detergente cada vez que la máquina se ejecute 60 veces (aparece C2 en el control panel) para garantizar el funcionamiento normal del electrodoméstico.
- La imagen es solo de referencia, por favor consulte el producto real como estándar.

Limpieza del filtro de la bomba de desagüe

⚠ ADVERTENCIA

- Asegúrese de que la máquina haya terminado el ciclo de lavado y esté vacía. Apáguela. y desenchúfelo antes de limpiar el filtro de la bomba de desagüe.
- Cuidado con el agua caliente! Espere a que el agua se enfríe. ¡Riesgo de quemaduras!
- Para asegurar el funcionamiento normal del electrodoméstico, limpie el filtro periódicamente cada 50 usos de la máquina (aparecerá C1 en el panel de control).

1.Abra el filtro girando en sentido contrario a las agujas del reloj

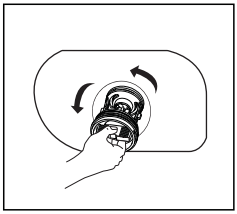

2.Retire la materia extraña

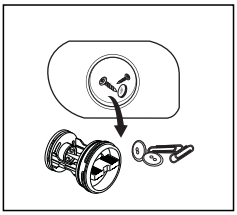

3.Cierre la tapa inferior

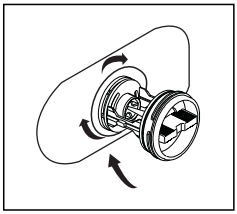

⚠ PRECAUCIÓN

- Asegúrese de que la tapa de la válvula y la manguera de desagüe de emergencia estén reinstaladas correctamente, las placas de la tapa deben insertarse alineándose con las placas del agujero, de lo contrario, el agua puede filtrarse.
- Cuando el electrodoméstico esté en uso y dependiendo del programa seleccionado, puede haber agua caliente en la bomba. Nunca retire la tapa de la bomba durante un ciclo delavado, siempre espere hasta que el electrodoméstico haya terminado el ciclo y esté vacío. Al volver a colocar la tapa, asegúrese de que esté bien apretada.

RESOLUCIÓN DE PROBLEMAS

Siempre que haya un problema con el electrodoméstico, verifique si puede resolverlo siguiendo las tablas a continuación. Si el problema persiste, por favor contacte al servicio de atención al cliente.

Descripción	Posible causa	Solución
El aparato no se puede iniciar	La puerta no está cerrada correctamente. La ropa está atascada.	Cierre la puerta correctamente y reinicie. Revisa la ropa.
La puerta no se puede abrir	La protección de seguridad está activada.	Desconecte la energía y reinicie.
Fuga de agua	Las conexiones no están fijas suficientemente.	Revise y fije la tubería de entrada de agua. Revise y limpie la manguera de salida.
Residuos de detergente en el dispensador de detergente	El detergente está húmedo y / o coagulado.	Limpie y seque el dispensador de detergente.
El indicador o la pantalla no funcionan	La placa de circuito impreso o el arnés tienen problemas de conexión.	Desconecte la alimentación y compruebe si el enchufe de red está conectado correctamente.
Ruido anormal	Los pernos de fijación aún están en su lugar. El piso no es sólido ni nivelado.	Compruebe si se han quitado los tornillos de fijación. Asegúrese de que el aparato esté instalado en un piso sólido y nivelado.

Códigos de Error

Descripción	Posible causa	Solución
E30	La puerta no está cerrada correctamente.	Cierre la puerta correctamente y reinicie.
E10	Problema de inyección de agua durante el ciclo de lavado.	Compruebe si la presión del agua es lo suficientemente alta. Estire la tubería de agua. Limpiar el filtro de la válvula de entrada.
E21	Drenaje de agua con horas extraordinarias	Revise la manguera de drenaje para ver si está bloqueada.
E12	Desbordamiento de agua	Reinicie el dispositivo.
EXX	Otros	Reinicie el dispositivo. Si el problema persiste, comuníquese con el servicio de atención al cliente.

ELIMINACIÓN Y RECICLAJE

Instrucciones Importantes para el Medio Ambiente

Cumplimiento de la directiva WEEE y eliminación del producto de desecho:

Este producto cumple con la directiva WEEE de la UE (2012/19/UE). Este producto lleva un símbolo de clasificación de residuos de equipos eléctricos y electrónicos (WEEE).

Este símbolo indica que este producto no debe desecharse con otros desechos domésticos al final de su vida útil. El dispositivo usado debe devolverse al punto de recogida oficial para el reciclaje de dispositivos electrónicos y eléctricos. Para encontrar estos sistemas de recolección, comuníquese con las autoridades locales o el minorista donde compró el producto. Cada hogar desempeña un papel importante en la recuperación y el reciclaje de aparatos viejos. La eliminación adecuada del aparato usado ayuda a prevenir posibles consecuencias negativas para el medio ambiente y la salud humana.

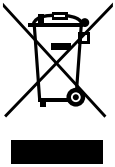

Cumplimiento con la Directiva RoHS

El producto que ha comprado cumple con la Directiva RoHS de la UE (2011/65/UE). No contiene materiales nocivos y prohibidos especificados en la Directiva.

Información del empaque

Los materiales de empaque del producto están fabricados con materiales reciclables de acuerdo con nuestras Normas Ambientales Nacionales. No deseche los materiales de empaque junto con los residuos domésticos o de otro tipo. Llévelos a los puntos de recogida de material de empaque designados por las autoridades locales.



Instalación integrada

Apéndice

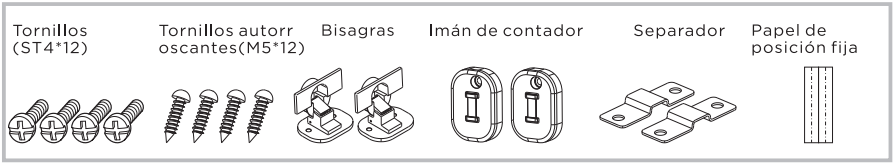

Herramienta



Pasos de instalación

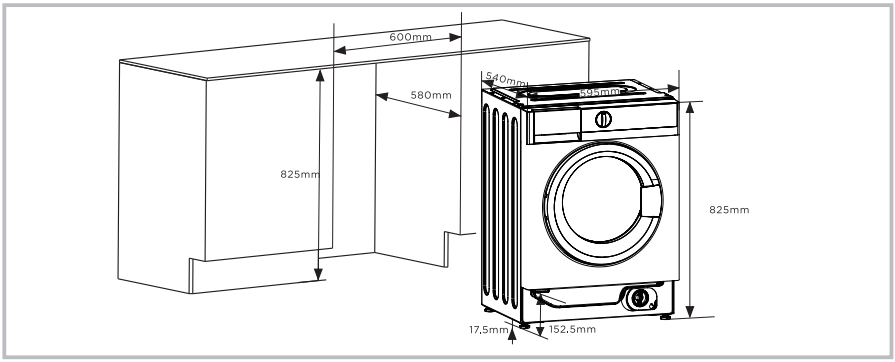

Visión general

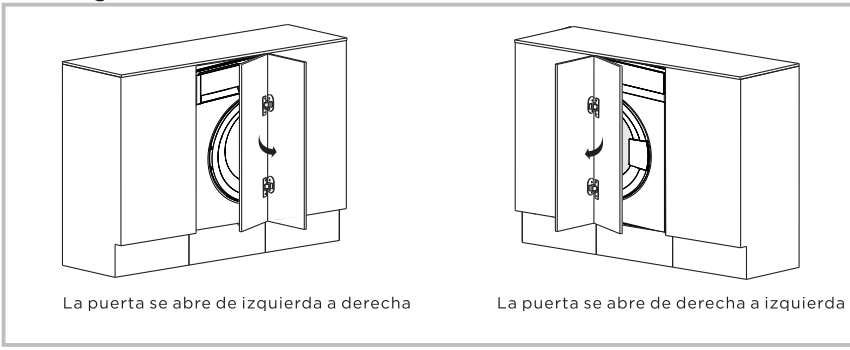

La puerta se abre de izquierda a derecha

La puerta se abre de derecha a izquierda

Preparación y montaje de la puerta

1

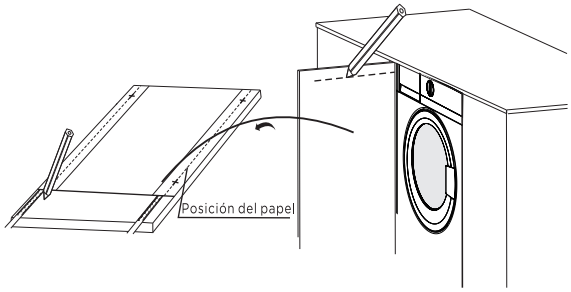

Hacer la marca en la puerta

2

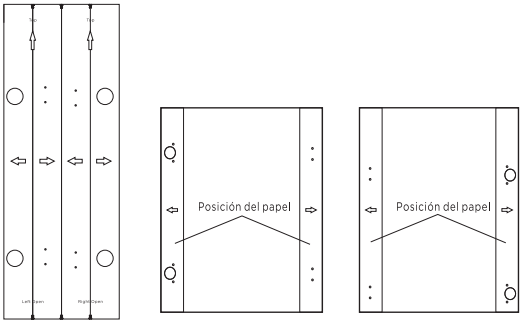

Fijar el papel en la puerta.

3

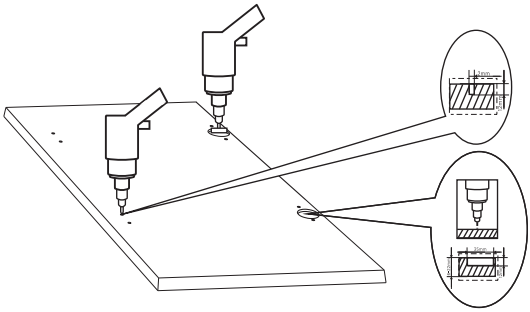

Perforar agujero en la puerta

4

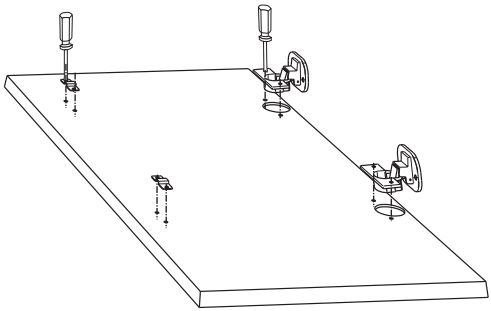

Instalación de las bisagras y separador

5

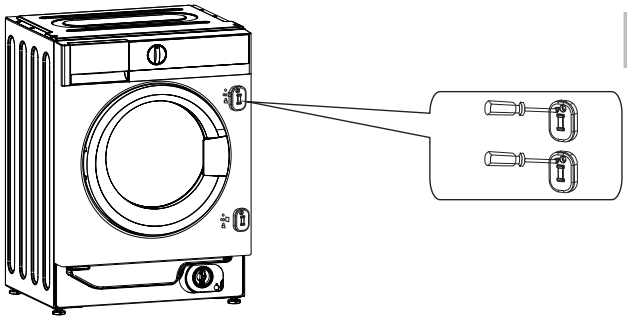

Instalación del imán contador

6

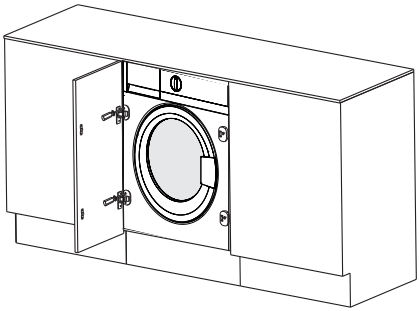

Instalación de la puerta

ADVERTENCIA

- Al instalar el electrodoméstico en la cocina, asegúrese de que los muebles, si es posible, las mangueras se coloquen en uno de los dos huecos en la parte trasera del electrodoméstico. Esto ayudará a evitar que las mangueras se doblen o queden atrapadas.

TEKA



www.teka.com